www.ancar-online.com

ancar

Ortho

Aluminium Core

Bienvenido a Ancar

Tradición industrial desde 1958

En ANCAR tenemos una filosofía de trabajo muy clara: diseñar los mejores equipos dentales que exigen los profesionales. Para lograrlo nos basamos en seis valores que son los que caracterizan todas nuestras creaciones: valor, economía, tecnología, diseño, flexibilidad y el factor humano.

Estos pilares, junto con el esfuerzo y el deseo de ser los mejores, hacen que cada día nos enfrentemos a nuevos retos y que ampliemos esta cartera de productos con los avances tecnológicos más innovadores.

Nuestro origen se remonta a1958, pero el año que supuso un punto de inflexión para ANCAR es 1988, el año en que presentamos nuestra primera unidad dental: el modelo Pyrinee.En aquel entonces no podíamos ni prever ni imaginar el crecimiento y la importancia que tendría ANCAR en la escena internacional al cabo de 30 años.

Llegar hasta aquí no ha sido fácil, pero guiados por unos valores como la determinación, la paciencia y la humildad hemos logrado establecernos y conseguir el reconocimiento de un mercado exigente y competitivo.Hemos puesto los cimientos de una marca que ha logrado consolidarse y ser valorada en 32 países de Europa, Oriente Medio, Oceanía y el Magreb.

En ANCAR somos conscientes de las necesidades que tienen los odontólogos y sus pacientes y por eso diseñamos todos nuestros productos para satisfacer todos los requisitos esenciales.

Gracias a esta metodología de trabajo somos capaces de crear unos equipos dentales fiables y duraderos fabricados con materiales de calidad y poniendo el foco en mejorar la ergonomía aplicando las últimas tecnologías.

El éxito de Ancar a lo largo de estos 60 años de historia no es fruto de una sola persona: ¡todos merecen ese reconocimiento!Solo un equipo fiel, honesto y profesional es capaz de justificar nuestra experiencia y garantizar nuestro futuro.

ancar

Volta dels Garrofers, 41-42
Pol. Ind. Els Garrofers
08340 Vilassar de Mar
Barcelona, SPAIN

T. (34) 93 754 07 97
ancar@ancar-online.com
www.ancar-online.com

Antoni Carles Bosch
Presidente

"Esta es nuestra historia, esta es nuestra filosofía, este es nuestro compromiso".

Antoni Carles Bosch
Presidente

www.ancar-online.com

Serie Ortho

Fiable, Sólido y Sencillo

EXCELENCIA EN ORTODONCIA

Bienvenido a nuestro catálogo que muestra unidades dentales de ortodoncia de vanguardia, donde la precisión se une a la innovación para elevar las consultas dentales a nuevas alturas. Entre la variedad de opciones disponibles, Ancar se destaca como el pináculo de la excelencia en el cuidado de ortodoncia.

Los profesionales dentales se enfrentan a la tarea de seleccionar equipos que no sólo satisfagan sus necesidades clínicas sino que también mejoren la comodidad del paciente y los resultados del tratamiento. Las unidades de Ortho de Ancar superan las expectativas en todos los frentes. Reconocido por su tecnología avanzada, diseño ergonómico y confiabilidad inquebrantable, Ancar ofrece una combinación perfecta de funcionalidad y sofisticación.

Con nuestras unidades de ortodoncia, los profesionales dentales pueden experimentar una precisión y un control incomparables durante los procedimientos, garantizando resultados óptimos para cada paciente. Diseñadas con la máxima atención al detalle, estas unidades priorizan la comodidad tanto del médico como del paciente, facilitando flujos de trabajo eficientes y mejorando la experiencia dental general.

En un campo en rápida evolución donde la precisión y la eficiencia son primordiales, elegir las unidades de ortodoncia de Ancar no es solo una preferencia: es un compromiso con la excelencia. Descubra la diferencia que Ancar puede marcar en su práctica y elevar los tratamientos a alturas incomparables.

ancar

SD-60

Ancar-3250

Ancar-3200

Ancar-3100

Ancar-3000

Sd-60

Ortodoncia con estilo

Unidad de tratamiento para ortodoncia

La unidad SD-60 es la forma más elemental a la vez que ingeniosa de equipar su consulta, especialmente indicado para prácticas de ortodoncia.

Una inversión asequible que ofrece una unidad de ortodoncia con las mejores prestaciones, calidad de materiales, seguridad, precisión, funcionalidad, ergonomía e higiene.

ancar

Ancar-3250

Unidad dental ambidiestra

Unidad de tratamiento ambidiestra sin escupidera

La unidad dental A-3250 está diseñada para ofrecer una flexibilidad óptima gracias a su diseño ambidiestro, siendo ideal tanto para ortodoncia, higienistas como para odontología general. Su versatilidad y ergonomía la convierten en un equipo perfectamente adaptado a todo tipo de profesionales, garantizando confort y eficiencia en cada intervención.

Aplicaciones ideales

- Higiene bucodental
- Ortodoncia
- Odontología general

Ventajas

- Ambidiestra: Se adapta tanto a diestros como a zurdos, ofreciendo el máximo confort y fluidez en los movimientos.
- Versátil: Perfecta para ortodoncia, cuidados de higiene bucodental y odontología general.
- Ergonomía avanzada: Posicionamiento inteligente de los instrumentos para minimizar esfuerzos y prevenir trastornos musculoesqueléticos.
- Fácil de usar: Controles intuitivos y accesibles para una rápida adaptación y mayor productividad.
- Fiabilidad y robustez: Materiales de alta calidad que garantizan una larga vida útil y un mantenimiento reducido.

Características del Ancar-3250

- Número de instrumentos: 4 o 5 puestos (según configuración) con o sin lámpara scialítica integrada (a su elección).
- Aspiración: Dos tubos de aspiración incluidos.
- Bandeja portainstrumentos: Ajustable en altura para máxima accesibilidad.
- Panel de control: Con botones intuitivos y fáciles de localizar para un uso rápido y eficiente.
- Lámpara: Integrada en el sillón o fijada al techo, según su preferencia.

ancar

Ancar-3200

Diseñado para usuarios diestros y zurdos

Unidad de tratamiento ambidiestra sin escupidera

La unidad de ortodoncia Ancar 3200 responde a todas sus necesidades.
El diseño ergonómico permite una amplia gama de movimientos y garantiza un trabajo cómodo en todas las posiciones.

La versatilidad y funcionalidad al más alto nivel garantizan el bienestar de los pacientes y la optimización para los tratamientos de ortodoncia.

ACCESORIOS

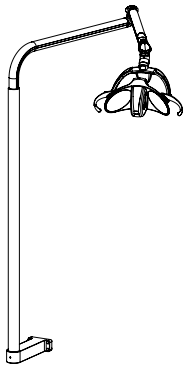

Kit de columna de la lámpara.

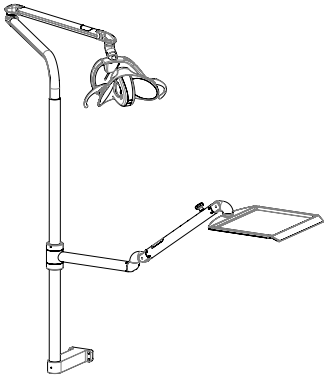

Kit de columna de la lámpara
+ bandeja de instrumentos.

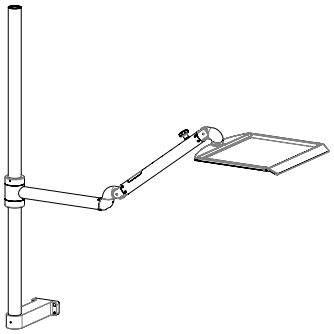

Kit de columna
+ bandeja de instrumentos.

Posibilidad de agregar un soporte de instrumentos extra y tener 5 soportes.

ancar

Ancar-3100

Sillón dental con aspiración integrada

El sillón dental A-3100 presenta un diseño ambidiestro que se adapta tanto a diestros como a zurdos, garantizando comodidad y gran flexibilidad en todos los movimientos. Con los tubos de aspiración integrados directamente en el sillón, la unidad facilita el trabajo del profesional y ofrece una gran versatilidad. Ideal para cuidados de higiene, ortodoncia o exploraciones, también puede combinarse con un carro autónomo o utilizarse para cirugía y otros tratamientos especializados.

Aplicaciones ideales

- Cirugía oral
- Higiene bucodental
- Ortodoncia

Ventajas

- Ambidiestro: Adaptado tanto a diestros como a zurdos para un uso óptimo.
- Aspiración integrada: Sistema silencioso y eficiente incorporado en el sillón, que reduce el desorden y mejora la maniobrabilidad.
- Confort óptimo: Sillón ergonómico con ajustes precisos para un posicionamiento ideal del paciente.
- Robustez: Materiales de alta calidad que garantizan durabilidad y fiabilidad a lo largo del tiempo.

ancar

Ancar-3000

Cómodo para usted, cómodo para sus pacientes

Sillón de consulta

Las prestaciones del A-3000 no han sido diseñadas pensando solo en el profesional. Pensando en los pacientes, hemos querido ofrecerles la máxima comodidad durante todo el tratamiento.

Todas las unidades de la Serie Ortho han ganado en comodidad gracias a sus dos tipos de tapizado: “Standard” y “Soft”. Su reposacabezas se adapta a cualquier estatura, también a la de los niños, lo que permite trabajar de forma óptima y confortable. Además, todas las posiciones del sillón son regulables desde el pedal.

Se puede añadir el apoyabrazos derecho como opción. Están equipados con dispositivos de seguridad en la base y el respaldo para evitar movimientos imprevistos y garantizar así la máxima fiabilidad en todas sus intervenciones.

ancar

ancar
NOS PREOCUPAMOS POR TI
www.ancar-online.com

Serie Ortho

Detalles que marcan la diferencia

ALUMINIUM CORE

Fabricado en aleación ligera de aluminio anticorrosión.

ancar

Soluciones técnicas y mecánicas de vanguardia y de gran robustez.

Sistema de selección opcional de manguera de aspiración.

Taza escupidera desmontable y autoclavable.

Grifo del vaso desmontable para una limpieza más cómoda.

Unidad hídrica de aluminio anticorrosión y con rotación de 70º.

Puerta con sistema de “Tip-on” que ofrece un fácil acceso al interior.

Serie Ortho

Personalice la unidad a su medida

Sistema botella "Self Water System"

Sistema independiente de suministro de agua a los instrumentos del equipo.

Ideal para garantizar una limpieza continua del circuito de agua de los instrumentos.

El circuito de agua del equipo ha sido diseñado para que el agua no retorne al haber una pérdida de presión. Así se evita que se mezclen aguas de usos distintos, con lo que se elimina la contaminación cruzada con el agua de la red pública y viceversa.

Posible para las unidades SD-60 y Ancar-3200

ancar

Sistemas de desinfección y de recuperación de amalgama

Desinfección mangueras de aspiración

H1

- Sistema H1 de limpieza continua y desinfección completa del sistema de aspiración.
- Sin necesidad de desinfección manual adicional.
- El H1 incluye el sistema de selección automática de manguera de aspiración.

Recuperación de amalgama

TYPE-1

CAS-1

- Sistemas de recuperación de amalgama y de separación de aire y agua integrados con válvula de selección: aspiración seca o húmeda.

Lámparas LED

La nueva generación de lámparas con tecnología LED de altas prestaciones ofrece numerosas ventajas:

Las luces LED generan una luz de calidad natural que garantiza una visión más nítida respecto a la luz halógena, ya que ofrecen un campo visual más amplio, menos sombras durante el proceso del tratamiento y una luz fría más blanca.

Las luces LED tienen una vida útil más prolongada que las bombillas halógenas, generan una cantidad de calor mínima y consumen menos.

CARACTERÍSTICAS TÉCNICAS	FARO EVA	FARO MAIA	G.COMM POLARIS
Fuente de luz	2 LED	2 LED	10 LED
Temperatura de color (ºK)	de 2.700 K a 5.700 K	5.000 K	de 4.200 K a 5.800 K
Intensidad lumínica (lux)	de 11.000 a 50.000 lux	de 3.000 a 35.000 lux	de 8.000 a 35,000 lux
Índice de reproducción cromática (CRI)	> 95	85	> 85
Área iluminada (mm)	190 x 100	170 x 85	140 x 70
Alimentación eléctrica	24 VAC 50/60 Hz	17-24 VAC 50/60 Hz	12-24 VAC 50/60 Hz
Consumo	24 V CA 26 VA / 32 V CC 14 VA	9 VA	29 VA
Garantía	24 meses	12 meses	24 meses
Certificado conforme a la directiva	93/42 CE clase I	93/42 CE clase I	93/42 CE clase I

Sistemas de imagen

Monitor LCD de 22", 24 V CC, alta resolución (1280 x 1024). Pantalla duradera, versátil y de alto rendimiento con una amplia gama de opciones de vídeo integradas, diseñada expresamente para entornos odontológicos. Cristal óptico antirreflejos, carcasa metálica.

Brazo "Faro" para el monitor LCD con doble eje de rotación e inclinación vertical.

Posibilidad de configurar su unidad dental con diferentes INSTRUMENTOS de grandes marcas:

Jeringas

LUZZANI DENTAL

Lámpara de polimerizar

acteon

Micromotores

Bien Air Dental

NSK

Ultrasonidos

EMS

NSK

acteon

Turbinas

Compatible con todas las marcas.

Bandejas auxiliares

Bandeja sobre el soporte del asistente.

Ancar UNI Tray

Taburetes

Posibilidad de tapizar con los colores disponibles dentro de nuestra gama de color.

Td 600

Td 700

Td 800

Apoyabrazos lateral derecho opcional

Rotación de 180º

Reposacabezas y respaldo

Reposacabezas Estándar

Incluido en el equipo estándar, posibilidad de actualización al reposacabezas con movimiento 3D.

Reposacabezas articulado multiposicional de doble articulación y con movimiento vertical.

Reposacabezas con Movimiento 3D

Reposacabezas ergonómico con movimiento esférico 3D y freno neumático o manual (opcional).

Cabezal multiposicional de doble articulación con movimiento vertical y lateral.
Posibilidad de freno manual o neumático.

Gama de colores de tapicería "Standard"

400 Yellow | 405 Purple | 410 Pastel Blue | 425 Silver Grey | 435 Pearl Black | 440 Pastel Green | 445 Pearl Green | 455 Pearl Blue | 470 Dark Blue | 475 Garnet | 480 Gold

La gama SOFT ofrece los siguientes colores (opcional):

810 BLACK | 820 GRANITE | 845 ASH | 901 CAMEL | 906 HAVANA | 844 COFFEE | 837 DARK BLUE | 838 SPARKLING BLUE | 839 TURQUOISE

904 AQUA | 902 OLIVE | 905 FOREST GREEN | 843 BAMBOO | 842 CORN | 903 BURGUNDY | 841 CARMIN | 849 FUSHIA | 907 MARBLE

Serie Ortho

Características técnicas

ancar

Funciones

• Sillón eléctrico con posición Trendelenburg y 5 memorias de posición (tres de trabajo, inicio y retorno a escupidera).

• Pedal con control de movimientos del sillón y accionamiento de instrumentos por palanca.

• Selector de velocidad para el micromotor de 0 a 4000 rpm. (Selectiva) y de 0 a 40 000 rpm (Global).

• Control individual de los caudales de agua de cada instrumento.

• Selección de inversión del micromotor y nivel de potencia de ultrasonidos.

• Encendido/apagado automático de la lámpara en posición de reposo y retorno a posición de escupidera.

• Jeringa 3F instalada de serie.

• Kit de conexión rápida opcional: puerto integrado USB 2.0 + toma aire/agua + salida de 230 V.

• Control de micromotor eléctrico mediante potenciómetro.

Ergonomía

• Altura mínima del sillón de 400 mm, lo que facilita la intervención en las piezas superiores.

• Reposacabezas articulado multiposición.

• Movimientos del sillón disponibles en pedal de control y teclados (principal y auxiliar).

• Bandeja adicional para pequeños instrumentos de mano.

• Caja hídrica con rotación de 70º para facilitar el trabajo del auxiliar.

• Reposacabezas ergonómico al mismo nivel que el respaldo opcional.

Materiales

• ALUMINIUM CORE: unidad, sillón y pedal fabricados en aleaciones ligeras de aluminio anticorrosión.

• Tapas caja hídrica en ABS y cubre frontal de la caja de conexiones de poliuretano especial Baydur®, muy resistente e indeformable.

• Taza de la escupidera de porcelana de gran capacidad.

• Tapizados de alta calidad e higiénico, ignífugo, permeable al vapor de agua y al aire, de gran elasticidad y tacto agradable.

Características de seguridad

• En portacánulas auxiliar, respaldo y base del sillón.

• En teclados de movimientos.

• En los instrumentos opcionales (turbina, micromotor y ultrasonidos) mediante el pedal de regulación.

Higiene

• Mangueras de aspiración desmontables y termodesinfectables.

• Filtro de aspiración de fácil limpieza.

• Menor número de juntas y esquinas para una fácil limpieza.

• En opción: Sistema “H1” para la desinfección de mangueras de aspiración.

• Taza escupidera desmontable y autoclavable a 135º.

Serie Ortho

Dimensiones y datos técnicos

Datos Técnicos

Voltaje	220 - 240 V~
Frecuencia	50 Hz
Presión de aire	5,5 Bar
Presión de agua	3 Bar
Máxima potencia consumida	900 W
Tipo de protección eléctrica	I
Tipo de operación	Intermitente
Carga máxima (paciente)	160 kg
Instrumento micromotor eléctrico	24 V CC / 65 W
Instrumento micromotor MX	24 V CC / 60 W (130 W pico)
Bombilla luz instrumentos	3 V – 7 V / 2,5 W
Ultrasonidos	24 V CA / 35 W
Lámpara de polimerización	24 V CA / 150 W
Jeringa 3F	
Clasificación de la unidad 93/42/CEE	Clase estándar IIa
Clase de aislamiento	Tipo B
Clase de unidad dental	Electroneumática
Tipo de instalación	Permanente
Fusible principal	6.3 A / 250 V
Fusible carta de movimientos	T 32 mA / 250 V
Fusible primario transformador, 9015093 PCB	TT 2,5 A / 250 V
Cable de protección 24 V CA (amarillo/amarillo)	Polyswitch RUE600
Cable de protección 17 V CA (rojo/rojo)	Polyswitch RUE600 + RUE185
Salidas auxiliares 24 V CA	4 x caja hídrica 1 x caja de conexiones
Conexión aspiración	500 W / 230 V Relays 20 A / 250 V
Contacto libre potencial caja conexiones AUX	Máx. 250 V / 5 A

ancar

Dimensiones

SD-60

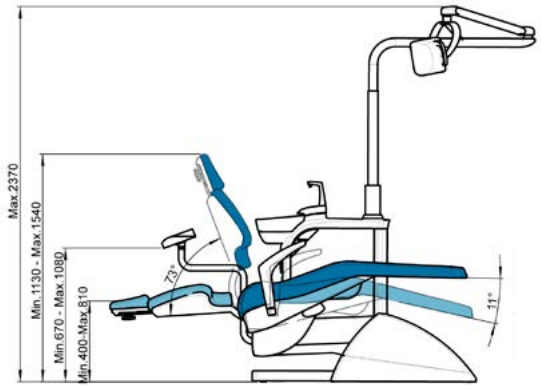

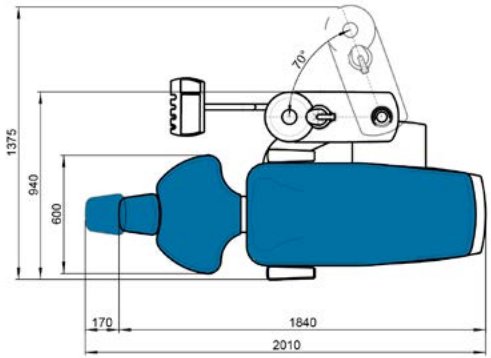

A-3100

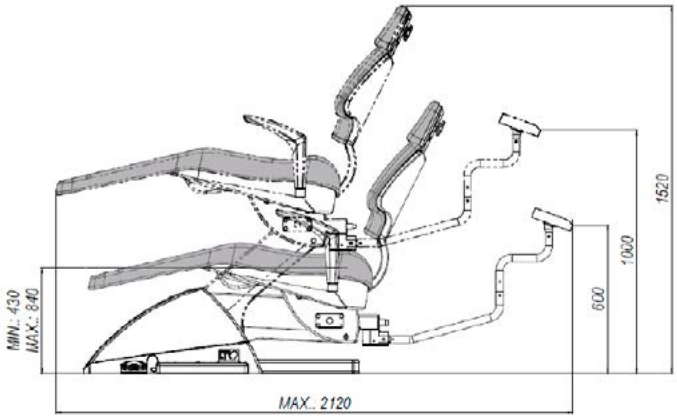

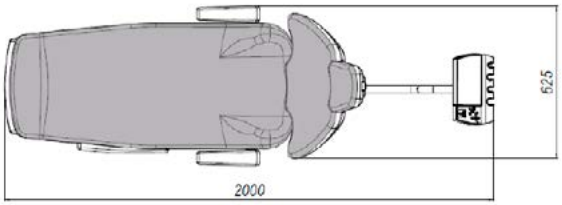

A-3200

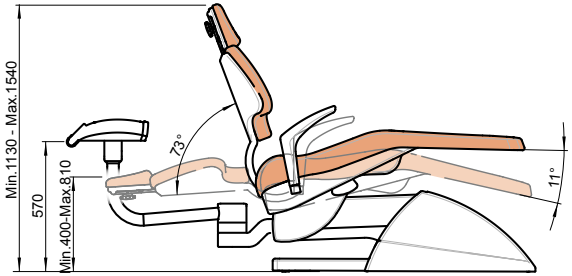

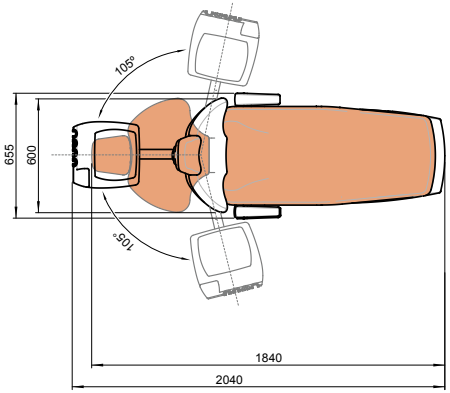

A-3250

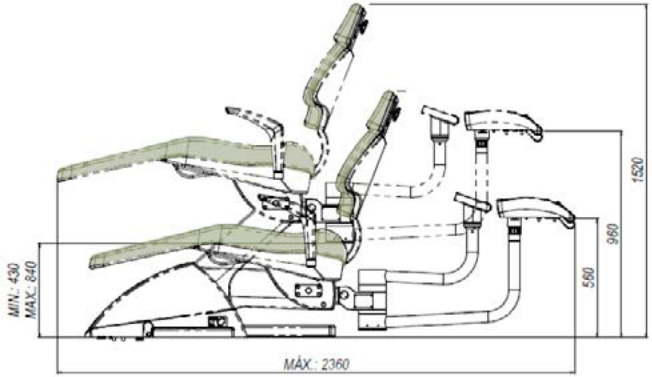

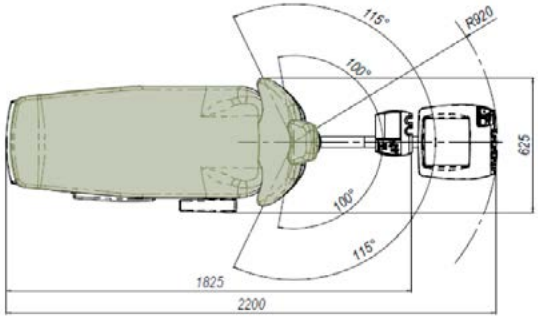

ancar

Rooted in Tradition, Driven by Technology, Crafted with Care

www.ancar-online.com

QS4 LEA OR 301

Sujeto a cambios de diseño y/o especificaciones sin previa notificación. Fabricado en Europa. Octubre de 2025.

Management System
EN ISO 13485:2016

TÜVRheinland CERTIFIED

www.tuv.com
ID 9000006088

ancar

Volta dels Garrofers, 41-42
Pol. Ind. Els Garrofers
08340 Vilassar de Mar
Barcelona, SPAIN

T. (34) 93 754 07 97
ancar@ancar-online.com
www.ancar-online.com