www.ancar-online.com

ancar

Ortho

Aluminium Core

Bienvenue chez Ancar

Tradition industrielle depuis 1958

Chez ANCAR nous avons une philosophie de travail très claire : concevoir les meilleurs équipements dentaires qu'exigent les professionnels. Pour y parvenir, nous nous appuyons sur six valeurs qui caractérisent toutes nos créations : valeur, économie, technologie, design, souplesse et facteur humain.

Ces piliers, associés à l'effort et au désir d'être les meilleurs, nous permettent d'affronter chaque jour de nouveaux défis et d'élargir notre catalogue de produits avec les progrès technologiques les plus innovants.

Notre origine remonte à 1958, mais l'année charnière pour ANCAR est 1988, au cours de laquelle nous avons présenté notre première unité dentaire : le modèle Pyrinee. À l'époque, nous ne pouvions ni prévoir ni imaginer la croissance et l'importance qu'aurait ANCAR sur la scène internationale 30 ans plus tard.

Arriver jusque là n'a pas été facile, mais guidés par des valeurs telles que la détermination, la patience et l'humilité, nous sommes parvenus à nous établir et à obtenir la reconnaissance d'un marché exigent et compétitif. Nous avons jeté les bases d'une marque qui a réussi à se consolider et à occuper une place de choix dans 32 pays d'Europe, du Moyen-Orient, d'Océanie et du Maghreb.

Chez ANCAR, nous sommes conscients des besoins des dentistes et de leurs patients, c'est pourquoi nous concevons tous nos produits afin de satisfaire toutes les exigences essentielles.

Grâce à cette méthode de travail, nous sommes capables de créer des équipements dentaires fiables et durables fabriqués avec des matériaux de qualité, en nous concentrant sur l'ergonomie et en appliquant les dernières technologies.

La réussite d'Ancar tout au long de ces 60 ans d'histoire n'est pas le fruit d'une seule personne : l'ensemble de notre personnel mérite cette reconnaissance ! Seule une équipe fidèle, honnête et professionnelle est capable de justifier notre expérience et de garantir notre futur.

ancar

Volta dels Garrofers, 41-42
Pol. Ind. Els Garrofers
08340 Vilassar de Mar
Barcelona, SPAIN

T. (34) 93 754 07 97
ancar@ancar-online.com
www.ancar-online.com

Antoni Carles Bosch
Président

« C'est notre histoire, c'est notre philosophie, c'est notre engagement ».

Antoni Carles Bosch
Président

www.ancar-online.com

Série Ortho

Fiable, solide et simple

EXCELLENCE EN ORTHODONTIE

Bienvenue dans notre catalogue, qui présente des unités dentaires d'orthodontie avant-gardistes et où la précision s'unit à l'innovation pour amener les cabinets dentaires à un niveau jamais vu. Parmi la grande variété des options disponibles, Ancar se distingue comme le summum de l'excellence quant au soin apporté à l'orthodontie.

Les professionnels dentaires font face au choix d'équipements qui, non seulement, répondent à leurs besoins cliniques, mais qui améliorent également le confort du patient et les résultats du traitement. Les unités Ortho d'Ancar dépassent les attentes dans tous les domaines. Reconnu pour sa technologie avancée, son design ergonomique et sa fiabilité inébranlable, Ancar offre une combinaison parfaite de fonctionnalité et sophistication.

Grâce à nos unités d'orthodontie, les professionnels dentaires sont en mesure d'expérimenter une précision et un contrôle incomparables au cours des procédures, garantissant ainsi des résultats optimaux pour chaque patient. Conçues avec un grand soin du détail, ces unités donnent la priorité au confort tant du médecin que du patient, en offrant des flux de travail efficaces et en améliorant l'expérience dentaire générale.

Dans un secteur à l'évolution rapide, où la précision et l'efficacité sont primordiales, choisir les unités d'orthodontie Ancar n'est pas juste une préférence : c'est un engagement en faveur de l'excellence. Découvrez la différence que peut supposer Ancar dans l'exercice de votre activité et comment il peut vous aider à proposer des traitements avec des niveaux de qualité incomparables.

ancar

SD-60

Ancar-3250

Ancar-3200

Ancar-3100

Ancar-3000

Sd-60

Orthodontie avec style

Unité de traitement pour orthodontie

L'unité SD-60 est la manière la plus élémentaire et en même temps la plus ingénieuse d'équiper votre cabinet, elle est d'ailleurs particulièrement indiquée pour les activités d'orthodontie.

Un investissement abordable qui offre une unité d'orthodontie avec les meilleures prestations, qualité des matériaux, sécurité, précision, fonctionnalité, ergonomie et hygiène.

ancar

Ancar-3250

Unité dentaire Ambidextre

Unité de traitement ambidextre sans crachoir

L'unité dentaire A-3250 est conçue pour offrir une flexibilité optimale grâce à sa conception ambidextre, idéale aussi bien pour l'orthodontie, les hygiénistes que pour la dentisterie générale. Sa polyvalence et son ergonomie en font un équipement parfaitement adapté à tous les profils de praticiens, garantissant confort et efficacité lors de chaque intervention.

Applications idéales

- Hygiène bucco-dentaire
- Orthodontie
- Dentisterie génerale

Avantages

- Ambidextre : S'adapte aussi bien aux droitiers qu'aux gauchers pour un maximum de confort et de fluidité dans les gestes.
- Polyvalente : Parfaite pour l'orthodontie, les soins d'hygiène bucco-dentaire ainsi que la dentisterie générale.
- Ergonomie avancée : Positionnement intelligent des instruments pour minimiser les efforts et prévenir les troubles musculosquelettiques.
- Facilité d'utilisation : Commandes intuitives et accessibles pour une prise en main rapide et une meilleure productivité.
- Fiabilité et robustesse : Matériaux de haute qualité assurant une longue durée de vie et une maintenance réduite.

Caractéristiques du Ancar-3250

- Nombre d'instruments : 4 ou 5 postes (selon configuration) avec ou sans scialitique intégré (votre choix).
- Aspiration : Deux cordons d'aspiration inclus.
- Tablette porte-instruments : réglage en hauteur pour une accessibilité maximale.
- Panneau de commande à boutons avec des commandes intuitives et faciles à trouver pour une utilisation rapide et efficace.
- Scialytique : intégrée au fauteuil ou fixée au plafond, selon votre préférence.

ancar

Ancar-3200

Conçu pour des utilisateurs droitiers et gauchers

Unité de traitement ambidextre sans crachoir

L'unité Ancar 3200 a été conçue pour répondre à toutes les exigences de l'orthodontie comme de l'hygiène. Sa conception ambidextre et ergonomique offre une grande liberté de mouvements, permettant un confort de travail optimal pour tous les praticiens, qu'ils soient droitiers ou gauchers.

Alliant polyvalence et fonctionnalité de haut niveau, elle garantit à la fois le bien-être des patients et l'efficacité maximale des traitements.

Plateau d'instruments à 4 supports, dont un pour le tuyau d'aspiration et un pour la seringue 3F. Possibilité d'ajouter un support supplémentaire pour ajouter plus d'instruments (turbines, micromoteurs, ultrasons, etc.).

Clavier à boutons pour les mouvements du fauteuil et les mémoires de positions.

Pédale avec contrôle du mouvement du fauteuil et contrôle des instruments via un levier, avec eau et « Chip Blower ». Contrôle du micromoteur via potentiomètre.

Plateau d'instruments ambidextre. Conçu spécialement pour des utilisateurs droitiers et gauchers.

Poignée à pédale avec ressort de sécurité rétractable.

ACCESSOIRES

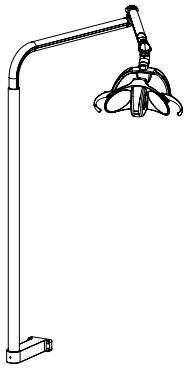

Kit de colonne de la lampe.

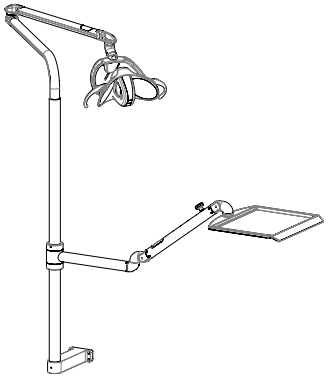

Kit de colonne de la lampe + plateau d'instruments.

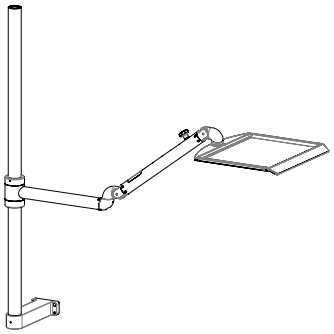

Kit de colonne + plateau d'instruments.

Possibilité d'ajouter un support d'instruments supplémentaire et de disposer de 5 supports.

ancar

Ancar-3100

Fauteuil dentaire avec aspiration intégrée

Le fauteuil dentaire A-3100 offre une conception ambidextre pour s'adapter aussi bien aux droitiers qu'aux gauchers, garantissant un confort et une grande flexibilité dans tous les gestes. Intégrant les tuyaux d'aspiration directement dans le fauteuil, l'unité facilite le travail du praticien tout en offrant une grande polyvalence. Idéale pour les soins d'hygiène, l'orthodontie ou les explorations, elle peut également être combinée avec un chariot autonome ou utilisée pour la chirurgie et d'autres traitements spécialisés.

Applications idéales

- Chirurgie orale
- Hygiène bucco-dentaire
- Orthodontie

Avantages

- Ambidextre : Adapté aux droitiers comme aux gauchers pour une utilisation optimale.
- Aspiration intégrée : Système silencieux et efficace intégré au fauteuil, réduisant l'encombrement et améliorant la maniabilité.
- Confort optimal : Fauteuil ergonomique avec réglages précis pour un positionnement idéal du patient.
- Robustesse : Matériaux de haute qualité garantissant durabilité et fiabilité dans le temps.

ancar

Ancar-3000

Confortable pour vous, confortable pour vos patients

Fauteuil de cabinet

Les prestations de l'A-3000 n'ont pas été conçues en pensant uniquement au professionnel. En pensant aux patients, nous avons voulu leur offrir le confort maximal pendant tout le traitement.

Toutes les unités de la Série Ortho ont gagné en confort grâce à leurs deux types de revêtement : « Standard » et « Soft Ease ». Leur appuie-tête s'adapte à toutes les tailles, même à celle des enfants, ce qui permet de travailler de manière optimale et confortable. En outre, toutes les positions du fauteuil sont réglables à partir de la pédale.

Il est possible d'ajouter l'accoudoir droit en option. Elles sont équipées de dispositifs de sécurité sur leur base et le dossier permet d'éviter les mouvements imprévus et de garantir la fiabilité maximale lors de toutes vos interventions.

ancar

ancar
VOUS COMPTEZ POUR NOUS
www.ancar-online.com

Série Ortho

Des détails qui font la différence

ALUMINIUM CORE

Fabriqué en alliage léger d'aluminium anticorrosion.

ancar

Solutions techniques et mécaniques avant-gardistes et très solides.

Système de sélection des tuyaux d'aspiration en option.

Crachoir démontable et compatible avec autoclave.

Robinet du verre démontable pour un nettoyage plus facile.

Unité hydrique en aluminium anticorrosion et pivotant à 70º.

Porte avec système « Tip-on » offrant un accès facile à l'intérieur.

Série Ortho

Personnalisez l'unité sur mesure

Système de bouteille « Self Water System »

Système de distribution d'eau indépendant des instruments de l'équipement.

Idéal pour garantir un nettoyage continu du circuit d'eau des instruments.

Le circuit d'eau de l'équipement a été conçu de manière à empêcher le retour de l'eau en cas de perte de pression. Ce qui permet d'éviter le mélange des eaux destinées à des usages différents, tout en empêchant la contamination croisée avec l'eau du réseau public et vice-versa.

Possible pour les unités SD-60 et Ancar 3200

ancar

Systèmes de désinfection et de récupération d'amalgame

Désinfection des tuyaux d'aspiration

H1

- Système H1 de nettoyage continu et désinfection complète du système d'aspiration.
- Aucune désinfection manuelle supplémentaire nécessaire.
- Système de sélection automatique des tuyaux d'aspiration.

Récupération d'amalgame

TYPE-1

CAS-1

- Systèmes intégrés de récupération des amalgames et de séparation air/eau avec vanne de sélection (aspiration sèche ou humide).

Lampes scialytiques LED

La nouvelle génération de lampes scialytiques faisant appel à la technologie LED hautes performances offre de nombreux avantages :

Les lampes scialytiques LED émettent une qualité de lumière naturelle qui garantit une netteté de vision accrue par rapport à la lumière halogène. Elles offrent en effet un champ de vision plus large, projettent moins d'ombres pendant le processus de traitement et émettent une lumière plus froide et plus blanche.

Les lampes scialytiques LED possèdent une durée de vie plus longue que les ampoules halogènes, produisent une quantité minimale de chaleur et consomment moins d'énergie.

CARACTÉRISTIQUES TECHNIQUES	FARO EVA	FARO MAIA	G.COMM POLARIS
Source lumineuse	2 LED	2 LED	10 LED
Température de couleur (K)	de 2 700 à 5 700 K	5 000 K	de 4 200 à 5 800 K
Intensité lumineuse (lux)	de 11 000 à 50 000 lux	de 3 000 à 35 000 lux	de 8 000 à 35 000 lux
Indice de reproduction chromatique (CRI)	> 95	85	> 85
Surface éclairée (mm)	190 x 100	170 x 85	140 x 70
Alimentation électrique	24 Vca 50/60 Hz	17-24 Vca 50/60 Hz	12-24 Vca 50/60 Hz
Consommation	24 Vca 26 VA / 32 Vcc 14 VA	9 VA	29 VA
Garantie	24 mois	12 mois	24 mois
Certificat conforme à la directive	93/42 CE classe I	93/42 CE classe I	93/42 CE classe I

Systèmes d'imagerie

Moniteur LCD de 22", 24 Vcc, haute définition (1 280 x 1 024). Écran durable, polyvalent et hautement performant avec une large gamme d'options vidéo intégrées, spécifiquement conçu pour les environnements dentaires. Verre optique antireflet, coque métallique.

Bras « Faro » pour le moniteur LCD à double axe de rotation et inclinaison verticale.

Possibilité de configurer votre unité dentaire avec différents INSTRUMENTS de grandes marques :

Seringues

LUZZANI DENTAL

Lampe à polymériser

acteon

Micromoteurs

Bien Air Dental

NSK

Détartreurs

EMS

NSK

acteon

Turbines

Compatible avec toutes les marques.

Plateaux auxiliaires

Plateau sur le support de l'assistant.

Ancar UNI Tray

Tabourets

Possibilité de recouvrir avec les couleurs disponibles dans notre gamme chromatique.

Td 600

Td 700

Td 800

Accoudoir latéral droit en option

Rotation de 180°

Appuie-tête et dossier

Appuie-tête standard

Inclus dans l'équipement standard, mise à niveau possible à l'appuie-tête à mouvement 3D.

Accoudoir articulé multi-positions à double articulation et à mouvement vertical.

Appuie-tête à mouvement 3D

Appuie-tête ergonomique à mouvement sphérique 3D et frein pneumatique ou manuel (en option).

Tête multi-positions à double articulation et à mouvement vertical et latéral.
Possibilité de frein manuel ou pneumatique.

Couleurs de revêtements de la gamme « Standard »

400 Yellow | 405 Purple | 410 Pastel Blue | 425 Silver Grey | 435 Pearl Black | 440 Pastel Green | 445 Pearl Green | 455 Pearl Blue | 470 Dark Blue | 475 Garnet | 480 Gold

La gamme SOFT propose les coloris suivants (en option)

810 BLACK | 820 GRANITE | 845 ASH | 901 CAMEL | 906 HAVANA | 844 COFFEE | 837 DARK BLUE | 838 SPARKLING BLUE | 839 TURQUOISE

904 AQUA | 902 OLIVE | 905 FOREST GREEN | 843 BAMBOO | 842 CORN | 903 BURGUNDY | 841 CARMIN | 849 FUSHIA | 907 MARBLE

Série Ortho

Caractéristiques techniques

ancar

Fonctions

• Fauteuil électrique avec position Trendelenburg et 5 mémoires de position (trois de travail, démarrage et retour vers crachoir).

• Pédale avec contrôle des mouvements du fauteuil et actionnement des instruments via un levier.

• Sélecteur de vitesse du micromoteur de 0 à 4 000 tr/min (sélective) et de 0 à 40 000 tr/min (globale).

• Contrôle individuel des débits d'eau de chaque instrument.

• Sélection d'inversion du micromoteur et du niveau de puissance des ultrasons.

• Marche/arrêt automatique de la lampe en position de repos et retour à la position du crachoir.

• Seringue 3F installée de série.

• Kit de connexion rapide en option : port USB 2.0 intégré + prise air/eau + sortie de 230 V.

• Contrôle du micromoteur électrique via potentiomètre.

Ergonomie

• Hauteur minimale du fauteuil de 400 mm, ce qui facilite l'intervention des pièces supérieures.

• Appuie-tête articulé multi-positions.

• Mouvements du fauteuil contrôlables via la pédale de commande et les claviers (principal et auxiliaire).

• Plateau supplémentaire pour petits instruments manuels.

• Boîtier hydrique pivotant à 70º pour faciliter le travail de l'assistant.

• Appuie-tête ergonomique au même niveau que le dossier en option.

Matériaux

• ALUMINIUM CORE : unité, fauteuil et pédale fabriqués en alliage léger d'aluminium anticorrosion.

• Couvercles de boîtier hydrique en ABS et couvercle frontal de la boîte de connexion en polyuréthane spécial Baydur®, très résistant et indéformable.

Crachoir en porcelaine de grande capacité.

• Revêtements de haute qualité et hygiéniques, ignifuges, perméables à la vapeur d'eau et à l'air, très élastiques et agréables au toucher.

Caractéristiques de sécurité

• Sur support de canules auxiliaire, dossier et base du fauteuil.

• Sur les claviers de mouvements.

• Sur les instruments en option (turbine, micromoteur et ultrasons) via la pédale de réglage.

Hygiène

• Tuyaux d'aspiration démontables et thermodésinfectables.

• Filtre d'aspiration facile à nettoyer.

• Nombre limité de joints et de coins pour un nettoyage facile.

• En option : Système « H1 » de désinfection des tuyaux d'aspiration.

• Crachoir démontable et compatible avec autoclave à 135º.

Série Ortho

Dimensions et données techniques

Données techniques

Tension	220 - 240 V~
Fréquence	50 Hz
Pression de l'air	5,5 bar
Pression de l'eau	3 bar
Puissance maximale consommée	900 W
Type de protection électrique	I
Type d'exploitation	Intermittente
Charge maximale (patient)	160 kg
Micromoteur électrique	24 Vcc / 65 W
Instrument micromoteur MX	24 Vcc / 60 W (130 W crête)
Lampe d'éclairage d'instruments	3 V – 7 V / 2,5 W
Ultrasons	24 Vca / 35 W
Lampe à polymériser	24 Vca / 150 W
Seringue 3F	
Classification de l'unité 93/42/CEE	Catégorie standard IIa
Catégorie d'isolant	Type B
Catégorie d'unité dentaire	Électropneumatique
Type d'installation	Permanente
Fusible principal	6,3 A / 250 V
Fusible carte de mouvements	T 32 mA / 250 V
Fusible primaire transformateur, 9015093 PCB	TT 2,5 A / 250 V
Câble de protection 24 Vca (jaune/jaune)	Polyswitch RUE600
Câble de protection 17 Vca (rouge/rouge)	Polyswitch RUE600 + RUE185
Sorties auxiliaires 24 Vca	4 boîtiers hydriques 1 boîte de connexion
Branchement d'aspiration	500 W / 230 V Relais 20 A / 250 V
Contact libre de potentiel boîte de connexion AUX	Max. 250 V / 5 A

ancar

Dimensions

SD-60

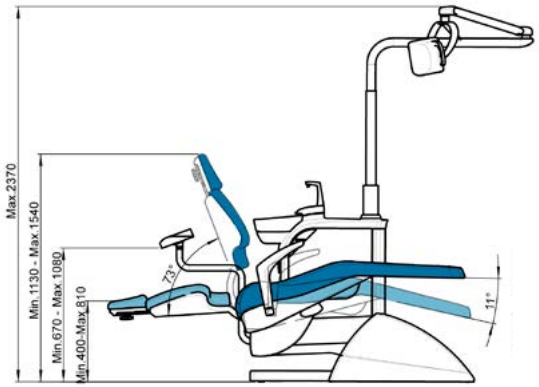

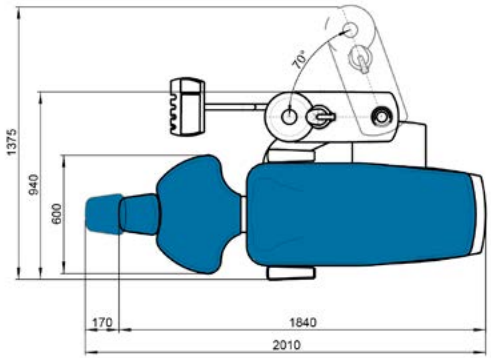

A-3100

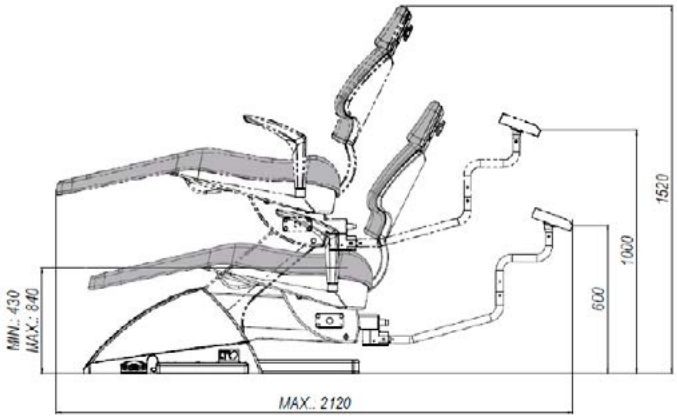

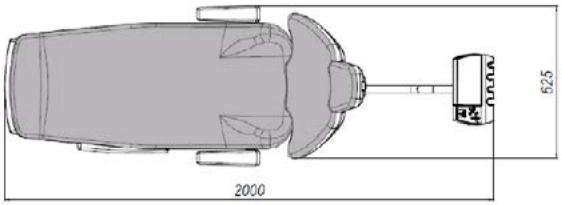

A-3200

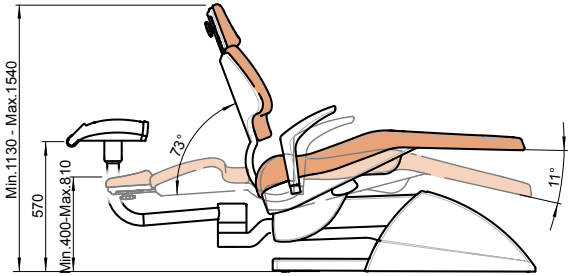

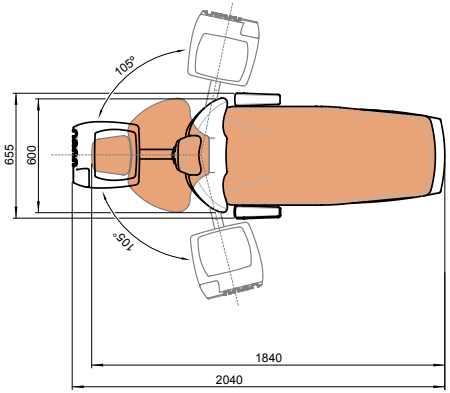

A-3250

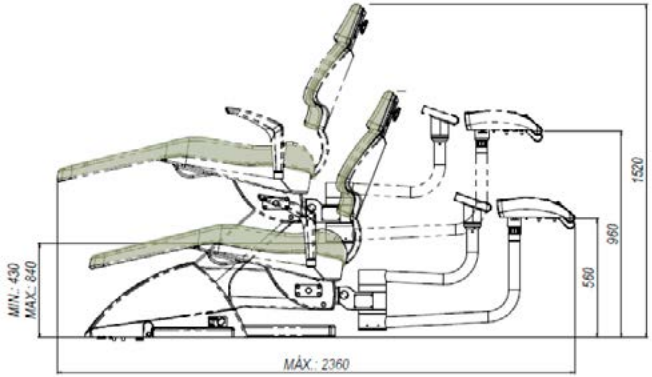

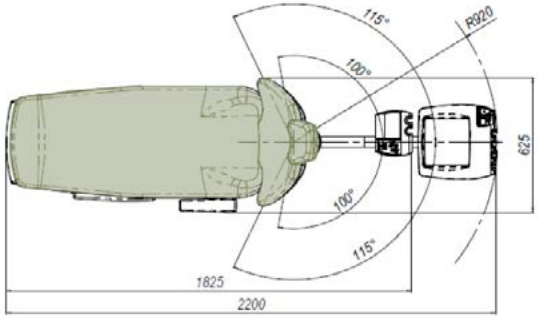

ancar

Rooted in Tradition, Driven by Technology, Crafted with Care

www.ancar-online.com

ancar

VOUS COMPTEZ POUR NOUS

www.ancar-online.com

QS4 LEA OR 303

Sous réserve de changements de conception et/ou de spécifications sans préavis. Fabriqué en Europe. Octobre 2025.

TÜVRheinland CERTIFIED

Management System
EN ISO 13485:2016

www.tuv.com
ID 9000006088

ancar

Volta dels Garrofers, 41-42
Pol. Ind. Els Garrofers
08340 Vilassar de Mar
Barcelona, SPAIN

T. (34) 93 754 07 97
ancar@ancar-online.com
www.ancar-online.com